DS-2CD2347G3-LIS2UY/SRB

Luz híbrida inteligente de 4 MP com câmera de rede tipo torre fixa ColorVu

ColorVu 3.0

Os produtos Hikvision são classificados em três níveis de acordo com seu desempenho anticorrosão. Consulte a descrição a seguir para escolher o ambiente de uso.

- HikAI-ISP para um excelente efeito de redução de ruído
- Imagens coloridas 24 horas por dia, 7 dias por semana, por meio da tecnologia ColorVu
- WDR adaptável à cena
- Foco na classificação de pessoas e veículos com base em aprendizado profundo
- Microfone duplo embutido para segurança de áudio de alta qualidade em tempo real
- Fornece segurança em tempo real por meio de áudio bidirecional integrado
- Design anticorrosão, garantindo confiabilidade e durabilidade em comparação com o padrão (NEMA4X)
- Luz híbrida inteligente: Integra luzes infravermelhas e brancas, além de 3 modos de iluminação suplementares
- Resistente à água e à poeira (IP67)
- Interface de áudio e alarme disponível
- Ativa luz estroboscópica e alarme sonoro para afastar invasores

▪ Especificação

Câmera	
Sensor de imagem	CMOS de varredura progressiva de 1/1,8 pol.
Máximo. Resolução	2688 × 1520
Mínimo. Iluminação	Cor: 0,0001 Lux @ (F1.0, AGC ON),0 Lux com luz
Tempo do obturador	1 s a 1/100.000 s
Dia e noite	Filtro de corte IR
Ajuste de ângulo	Panorâmica: 0° a 360°, inclinação: 0° a 75°, rotação: 0° a 360°
Lentes	
Tipo de lente	Lente focal fixa, 2,8 e 4 mm opcional
Distância focal e FOV	2,8 mm, campo de visão horizontal de 111,1°, campo de visão vertical de 57,6°, campo de visão diagonal de 138,5° 4 mm, campo de visão horizontal de 95,2°, campo de visão vertical de 48,3°, campo de visão diagonal de 117,4°
Montagem da lente	M16
Tipo de íris	Fixo
Abertura	F1.0
Profundidade de campo	2,8 mm: 2,5 m a ∞ 4 mm: 3,1 m a ∞
DORI	
DORI	2,8 mm: D: 61 m, O: 24 m, R: 12 m, I: 6 m 4 mm: D: 75 m, O: 30 m, R: 15 m, I: 7 m
Iluminador	
Tipo de luz suplementar	Luz branca, IR
Faixa de luz suplementar	Até 30 m
Luz de suplemento inteligente	Sim
Comprimento de onda IR	850 nm
Vídeo	
Fluxo principal	50 Hz: 25 fps (2688 × 1520, 1920 × 1080, 1280 × 720) 60 Hz: 30 fps (2688 × 1520, 1920 × 1080, 1280 × 720)
Subfluxo	50 Hz: 25 fps (1280 × 720, 640 × 480, 640 × 360) 60 Hz: 30 fps (1280 × 720, 640 × 480, 640 × 360)
Terceiro fluxo	50 Hz: 10 fps (1920 × 1080, 1280 × 720, 640 × 480, 640 × 360) 60 Hz: 10 fps (1920 × 1080, 1280 × 720, 640 × 480, 640 × 360) *O terceiro fluxo é suportado em determinadas configurações.
Compressão de vídeo	Fluxo principal: H.265/H.264/H.264+/H.265+, Subfluxo: H.265/H.264/MJPEG, Terceiro fluxo: H.265/H.264, *O terceiro fluxo é suportado em determinadas configurações.
Taxa de bits de vídeo	32 Kbps a 8 Mbps
Tipo H.264	Perfil de linha de base, perfil principal, perfil alto
Tipo H.265	Perfil principal
Controle de taxa de bits	CBR,VBR
Codificação de vídeo escalável (SVC)	Codificação H.264 e H.265
Região de interesse (ROI)	1 região fixa para o fluxo principal

Áudio	
Tipo de áudio	Som mono
Compressão de áudio	G.711/G.722.1/G.726/MP2L2/PCM/MP3/AAC-LC
Taxa de bits de áudio	64 Kbps (G.711ulaw/G.711alaw)/16 Kbps (G.722.1)/16 Kbps (G.726)/32 a 192 Kbps (MP2L2)/8 a 320 Kbps (MP3)/16 a 64 Kbps (AAC-LC)
Taxa de amostragem de áudio	8 kHz/16 kHz/32 kHz/48 kHz
Filtragem de ruído ambiental	Sim
Rede	
Protocolos	TCP/IP, ICMP, HTTP, HTTPS, FTP, DHCP, DNS, DDNS, RTP, RTSP, RTCP, NTP, UPnP, SMTP, IGMP, 802.1X, QoS, IPv4, IPv6, UDP, Bonjour, SSL/TLS, PPPoE, SNMP, WebSocket, WebSockets, SRTP, SFTP
Exibição ao vivo simultânea	Até 6 canais
API	ONVIF (Perfil S, Perfil G, Perfil T), ISAPI, SDK, ISUP
Usuário / Host	Até 32 usuários 3 níveis de usuário: administrador, operador e usuário
Segurança	Proteção por senha, senha complicada, criptografia HTTPS, autenticação 802.1X (EAP-TLS, EAP-LEAP, EAP-MD5), marca d'água, filtro de endereço IP, autenticação básica e digest para HTTP/HTTPS, autenticação WSSE e digest para Open Network Video Interface, RTP/RTSP sobre HTTPS, configurações de tempo limite de controle, registro de auditoria de segurança, TLS 1.1/1.2/1.3, autenticação de host (endereço MAC)
Armazenamento em rede	NAS (NFS, SMB/CIFS), reabastecimento automático de rede (ANR)
Cliente	iVMS-4200, Hik-Connect, Hik-Central
Navegador da Web	Visualização ao vivo sem plug-in: Chrome 80+, Firefox 80+, Edge 89+, Serviço local: Chrome 80 ou superior, Firefox 80 ou superior, Edge 89 ou superior
Imagem	
Interruptor de parâmetros de imagem	Sim
Configurações de imagem	Modo de rotação, saturação, brilho, contraste, nitidez, ganho, balanço de branco, ajustável pelo software cliente ou pelo navegador da Web
Interruptor dia/noite	Dia, Noite, Automático, Horário
Aprimoramento de imagem	BLC, HLC, 3D DNR, Correção de distorção, Desembaçamento
SNR	≥ 52 dB
Amplo alcance dinâmico (WDR)	130 dB
Estabilização de imagens	EIS
Máscara de privacidade	4 máscaras de privacidade de polígonos programáveis
Interface	
Interface Ethernet	1 RJ45 10 M/100 M porta Ethernet auto-adaptativa
Armazenamento a bordo	Slot para cartão de memória integrado, compatível com cartão microSD/microSDHC/microSDXC, até 512 GB
Alto-falante embutido	Consumo máximo de energia: 2 W, nível máximo de pressão sonora: 10 cm: 110 dB.
Áudio	Microfone embutido: Matriz de dois microfones 1 entrada (entrada de linha), bloco de terminais de dois pinos, amplitude máxima de entrada: 3,3 Vpp, impedância de entrada: 4,7 KΩ, tipo de interface: sem equilíbrio, 1 saída (saída de linha), bloco de terminais de dois núcleos, amplitude máxima de saída: 3,3 Vpp, impedância de saída: 100 Ω, tipo de interface: sem equilíbrio

Alarme	1 entrada, 1 saída (máx. 24 VCC/24 VCA, 1 A)
Chave de redefinição	Sim
Evento	
Evento básico	Detecção de movimento (suporte ao acionamento de alarme por tipos de alvos específicos (humanos e veículos)), alarme de violação de vídeo, exceção
Evento inteligente	Detecção de mudança de cena
Ligação	Fazer upload para FTP/NAS/cartão de memória, notificar a central de vigilância, enviar e-mail, acionar a saída de alarme, acionar a gravação, acionar a captura, emitir aviso sonoro, acionar luz estroboscópica intermitente
Função de aprendizagem profunda	
Captura de rosto	Sim
Proteção do perímetro	Cruzamento de linha, intrusão, entrada de região, saída de região Suporte ao acionamento de alarme por tipos de alvos especificados (humanos e veículos)
Geral	
Alimentação	12 VCC ± 25%, 1,29 A, máx. 15,5 W, plugue coaxial de alimentação de Ø 5,5 mm, proteção contra polaridade invertida, PoE : IEEE 802.3at, Classe 4, máx. 17 W
Material	Tampa: metal; corpo principal: metal
Dimensão	Ø138,3 mm × 115,4 mm (Ø5,4" × 4,5")
Dimensão da embalagem	170 mm × 170 mm × 160 mm (6,7" × 6,7" × 6,3")
Peso	Aprox. 820 g (1,8 lb.)
Peso com embalagem	Aproximadamente 1.200 g (2,6 lb.)
Condições de armazenamento	-30 °C a 60 °C (-22 °F a 140 °F). Umidade de 95% ou menos (sem condensação)
Condições de inicialização e operação	-30 °C a 60 °C (-22 °F a 140 °F). Umidade de 95% ou menos (sem condensação)
Função geral	Heartbeat, espelho, registro flash, redefinição de senha por e-mail, contador de pixels, anti-banding
Idioma	33 idiomas: Inglês, russo, estoniano, búlgaro, húngaro, grego, alemão, italiano, tcheco, eslovaco, francês, polonês, holandês, português, espanhol, romeno, dinamarquês, sueco, norueguês, finlandês, croata, esloveno, sérvio, turco, coreano, chinês tradicional, tailandês, vietnamita, japonês, letão, lituano, português (Brasil), ucraniano
Luz intermitente	Modelo /SRB: Luz vermelha e azul /Modelo SL: Luz branca
Aprovação	
EMC	CE-EMC: EN 55032:2015+A1:2020, EN 50130-4:2011+A1:2014, EN IEC 61000-3-2:2019+A1:2021, EN 61000-3-3:2013+A1:2019+A2:2021, RCM: AS/NZS CISPR 32: 2015, IC: ICES-003: Edição 7, KC: KN32: 2015, KN35: 2015
Segurança	UL: UL 62368-1, CB: IEC 62368-1: 2014+A11, CE-LVD: EN 62368-1: 2014/A11: 2017
Meio ambiente	CE-RoHS: 2011/65/EU
Proteção	IP67: IEC 60529-2013
Proteção anticorrosiva	NEMA 4X (NEMA 250-2018)

▪ Aplicação típica

Os produtos Hikvision são classificados em três níveis de acordo com seu desempenho anticorrosão. Consulte a descrição a seguir para escolher o ambiente de uso.

Esse modelo tem PROTEÇÃO MODERADA.

Nível	Descrição
Proteção de nível superior	Os produtos Hikvision desse nível são equipados para uso em áreas onde a proteção anticorrosiva profissional é obrigatória. Os cenários típicos de aplicação incluem litorais, docas, fábricas de produtos químicos e muito mais.
Proteção moderada	Os produtos da Hikvision nesse nível são equipados para uso em áreas com demandas moderadas de anticorrosão. Os cenários típicos de aplicação incluem áreas costeiras a cerca de 2 quilômetros (1,24 milhas) de distância dos litorais, bem como áreas afetadas pela chuva ácida.
Nenhuma proteção específica	Os produtos Hikvision desse nível são equipados para uso em áreas onde não é necessária nenhuma proteção anticorrosiva específica.

▪ Dimensão

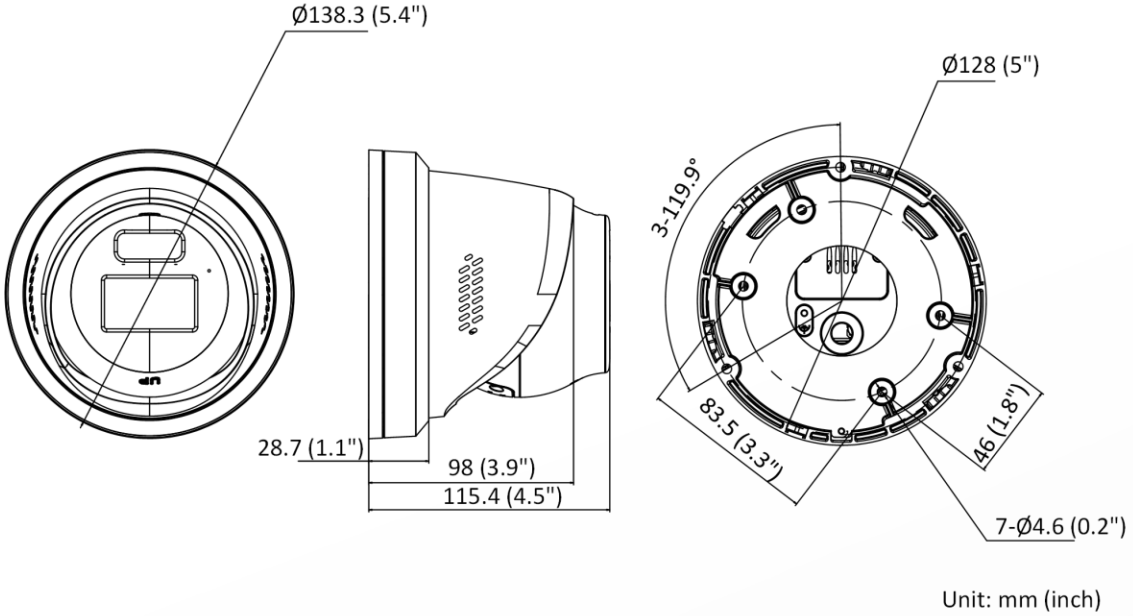

▪ Acessório

▪ Opcional

DS-1273ZJ-140B-Y	DS-1275ZJ-S-SUS	DS-1276ZJ-SUS	DS-1275ZJ-SUS	DS-1271ZJ-140-Y

DS-1273ZJ-140-Y	**DS-1475ZJ-SUS**	**DS-220AZJ-145-WAY**	**DS-1476ZJ-SUS**	**DS-1280ZJ-PT6-Y**

▪ Métodos de instalação

Montagem na parede DS-1273ZJ-140B-Y+DS-1280ZJ-PT6-Y	**Montagem na parede DS-1273ZJ-140-Y**	**Montagem na parede DS-220AZJ-145-WAY**	**Montagem em poste vertical DS-1275ZJ-S-SUS+DS-220AZJ-145-WAY**	**Montagem em poste vertical DS-1275ZJ-SUS+DS-1280ZJ-PT6-Y+DS-1273ZJ-140B-Y**
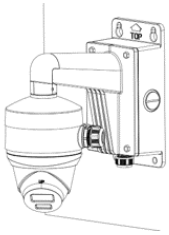				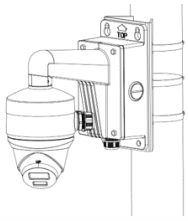
Montagem em poste vertical DS-1475ZJ-SUS+DS-220AZJ-145-WAY	**Montagem em cantos DS-1276ZJ-SUS+DS-1280ZJ-PT6-Y+DS-1273ZJ-140B-Y**	**Montagem em cantos DS-1476ZJ-SUS+DS-220AZJ-145-WAY**	**Montagem de pingente DS-1271ZJ-140-Y+DS-1280ZJ-PT6-Y**	**Caixa de junção DS-1280ZJ-PT6-Y**
	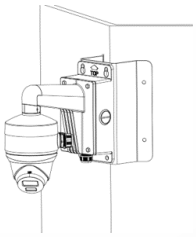		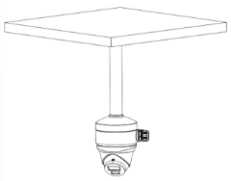	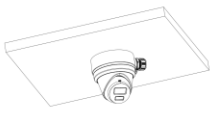

See Far, Go Further

www.hikvision.com
support@hikvision.com

© Hangzhou Hikvision Digital Technology Co., Ltd. Unless otherwise agreed, Hikvision makes no warranties, express or implied. We reserve the right to introduce modifications without notice.